クロバー　ダブルフックアフガン針で編む

平編みのぺたんこバッグ＜玉編み＞

＊往き目を追いかけるように編みます（編み図の矢印方向をご参照ください）。　A 色　B 色

持ち手　細編み 2 本

A 色　60-959　プティフール　ダブルフックアフガン針 6 号
B 色　60-948　プティフール　各 1 玉

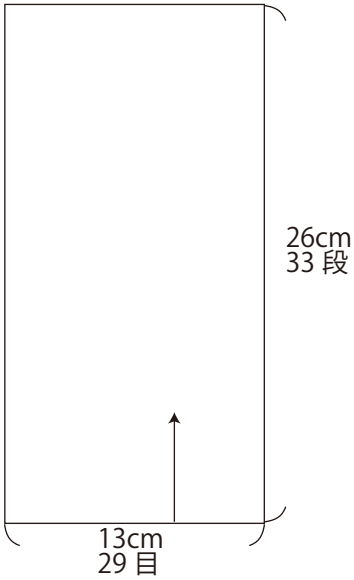

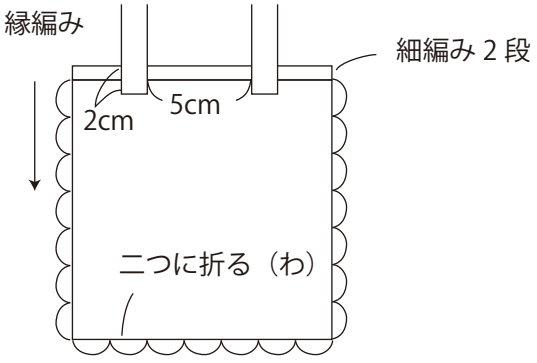

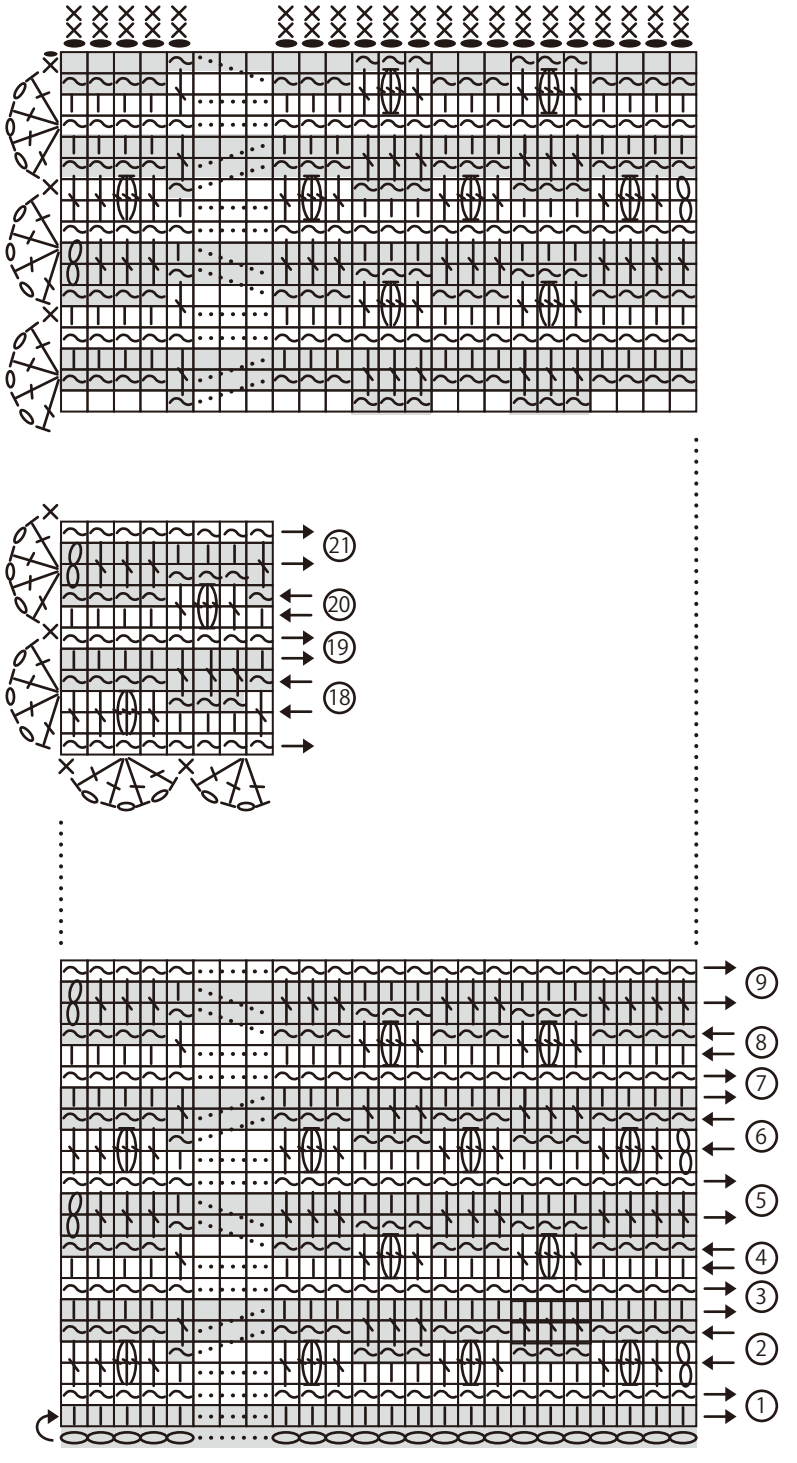

29 目作り目

1）鎖編みで 29 目作り目し、
編み図のように 34 段編みます。

2）二つに折って、縁編みを二枚すくって
編みます。

3）口の部分に細編み 2 段 A 色で編みます。

4）A 色で持ち手を二本編み、
まつりとじでつける。