テープメーカーWでつくる　メッシュワークバッグ　おでかけ Bag B

クロバーテープメーカーWを使って

ノスタルジックにファッショナブルに、
メッシュワークバッグ

出来上がりサイズ/約ヨコ30cm×タテ16cm×マチ12cm

●材料
ストロベリーショートケーキ生地（ピンク色）50cm
いちご色の生地（赤色）30cm
バッグ表布（綿100%厚地）　30cm
バッグ裏布　50cm
クロバー熱接着両面テープ　10mm
クロバー熱接着両面シート
クロバー接着芯・ソフト　白

●使用クロバー商品（用具）
テープメーカーW（ダブル）25mm幅・18mm幅・12mm幅
パッチワークこて
パッチワーク定規 SE30cm、テープカット定規
クロバーロータリーカッター（45mm）幅広ひも通し
カッティングマット
真鍮製手芸用ピン「太」、水性チャコペン〈細〉

●メッシュワーク（シックススター）の基本的な作り方

1 テープを作ります。

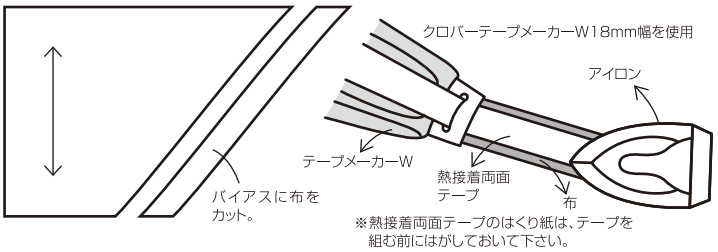

2 土台布に基本線を引きます。

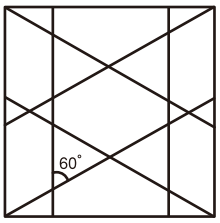

三角定規を使って水性チャコペンで布の端から端まで書きます。

3 テープを組みます。

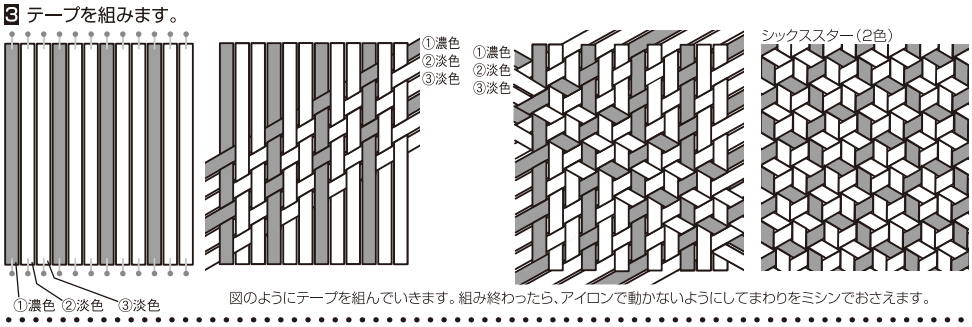

図のようにテープを組んでいきます。組み終わったら、アイロンで動かないようにしてまわりをミシンでおさえます。

2 内ポケットのつけ方

裏布にポケットを縫いつけます。

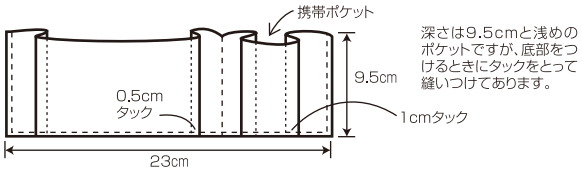

深さは9.5cmと浅めのポケットですが、底部をつけるときにタックをとって縫いつけてあります。

●バッグの作り方

1 生地をそれぞれのサイズで用意します。

縫い代1～1.5cmをつけて布を裁ちます。
表側、裏側とも同じです。

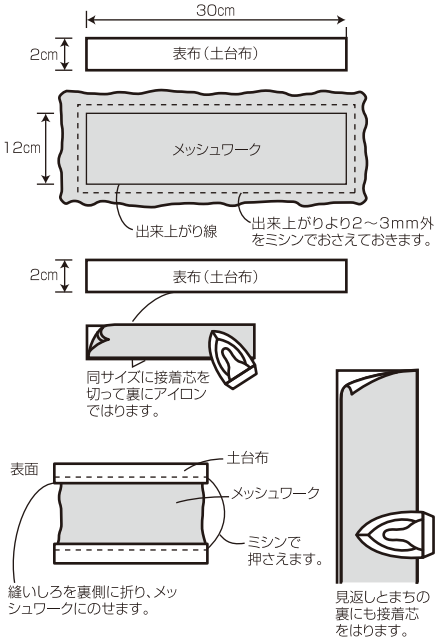

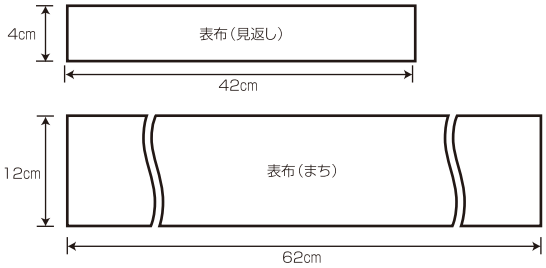

3 バッグに仕立てます。

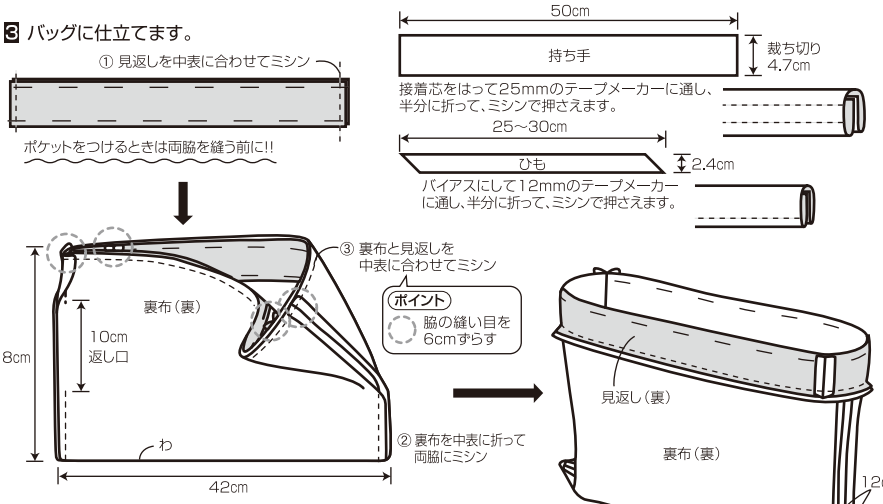

4 まちをつけて、裏布と縫い合わせます。
返し口から表に返して閉じます。

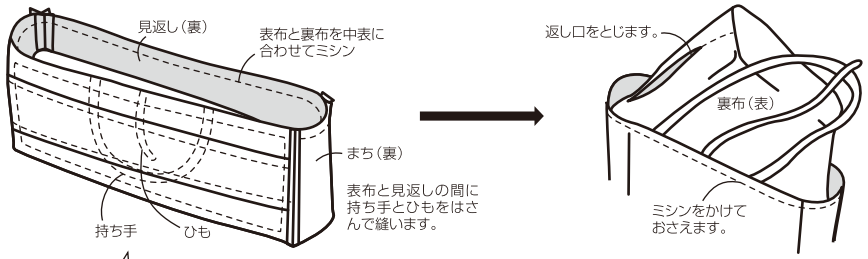

ポイント
☆まちと表布を縫い合わせるときは、底、角、脇に合い印をつけ、底からつけます。そうすればゆがまずにつけられます。
角はとがらせずに、1目か2目入ってミシンをかけると角がきれいに仕上がります。

5 ワッペンをつけます。

布の好きな部分より大きめに接着芯をはります。表面から好きな形にしるしをつけ、その上をジグザグミシンをかけます。あとは、きれいにカットして熱接着両面シートを形どおりにうつしてアイロンでつけ、さまして、はくり紙をとればでき上がりです。

クロバー株式会社